くるくるサイネージ

~55V対応

タテ設置 | 耐荷重 30kg（一面当たり） | 両面 | 自動回転 | RoHS 指令準拠

型　番	**FFP-RTN-DS**
VESA	200×200, 300×300, 400×200, 400×400
寸　法	W850×H1740×D850(mm)
質　量	92kg
電　源	AC100V　50/60Hz
モーター出力	25W
回転数	50Hz 0.3-4.65r/min(速度変更可) 60Hz 0.3-5.25r/min(速度変更可)
塗装色	ブラック

※STBなどの映像出力機器にLANケーブル等有線での接続はできません。
※5秒以上モーターの回転に無理な力が加わると運転を停止します。
※電源ケーブルは回転しても絡まらない構造です。
※電源:100V使用

■寸法図

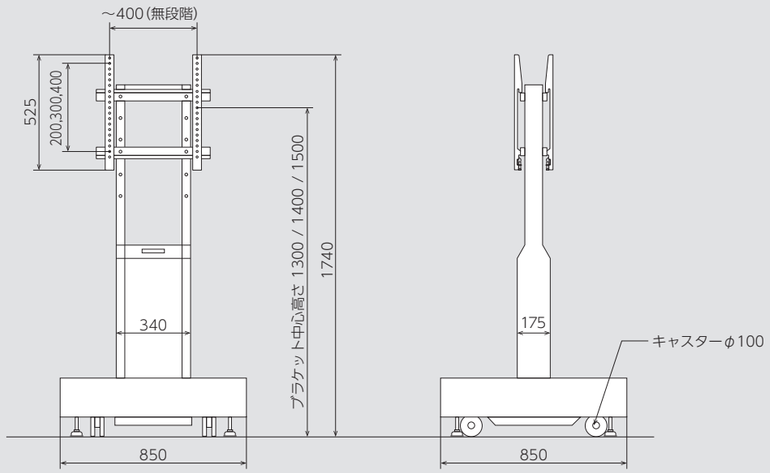

表裏2面のディスプレイが回転して360°情報発信!

360°情報発信

ディスプレイが回転し、多くの人々の目に留まる映像を流すことができます。回転速度は本体のコントローラーを操作し調整する事ができます。
(回転スピード 12.9秒~200秒/周)

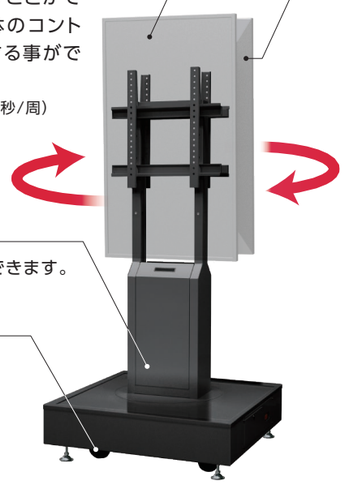

ディスプレイ
表裏の両面設置。

収納スペース
STBや無線LANを収納できます。

楽々移動
キャスター付きで移動も楽々。
運転時はアジャスターを使用してください。

回転運転のスケジュール機能

曜日ごとに運転時間を設定することができます。設定した時間に運転を開始し、自動で停止します。

〈運転時間例〉

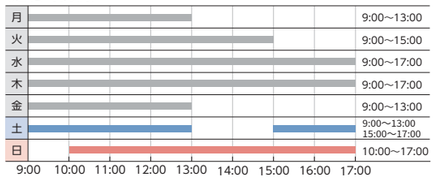

安全面に配慮

本製品にものが挟まった場合、安全のため運転を自動停止します。また緊急時に備え非常停止ボタンを装備しています。

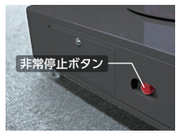

この製品のPOINT! 映像に合わせて回転スピードを調節することができます!

詳細はこちら
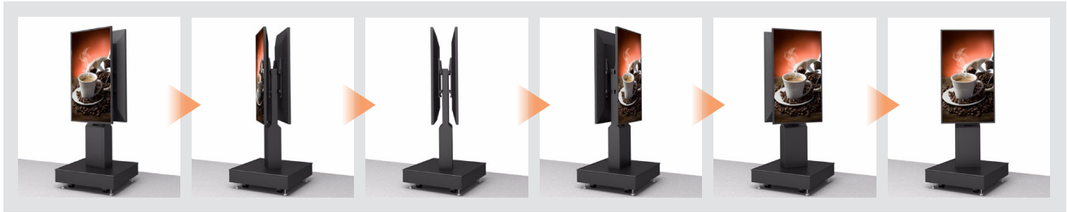
展示会や駅など人が集まる空間で、360°情報発信ができます。