記号	年月日	訂正事項	担当	審査

特型変換金具(49インチ用):材質SUS　生地

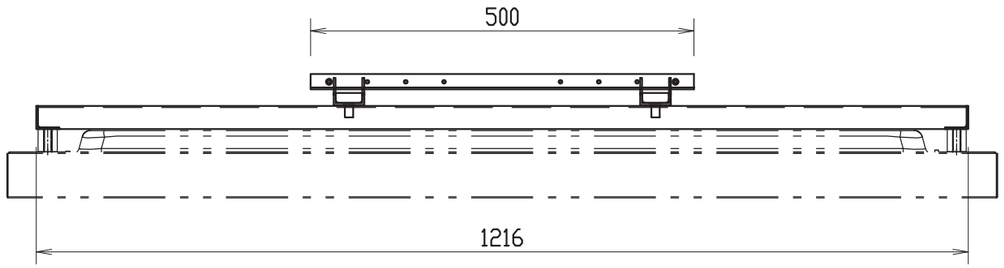

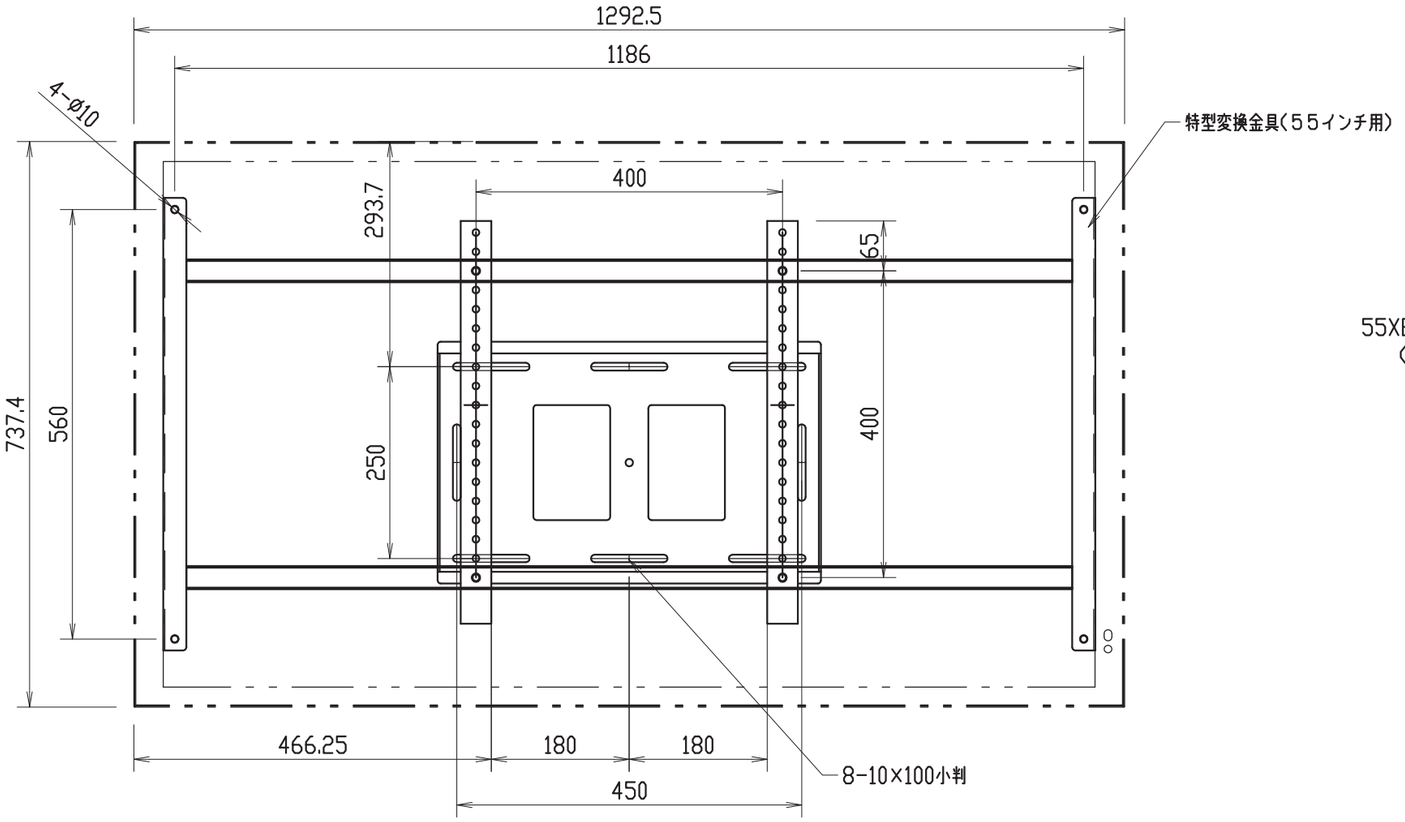

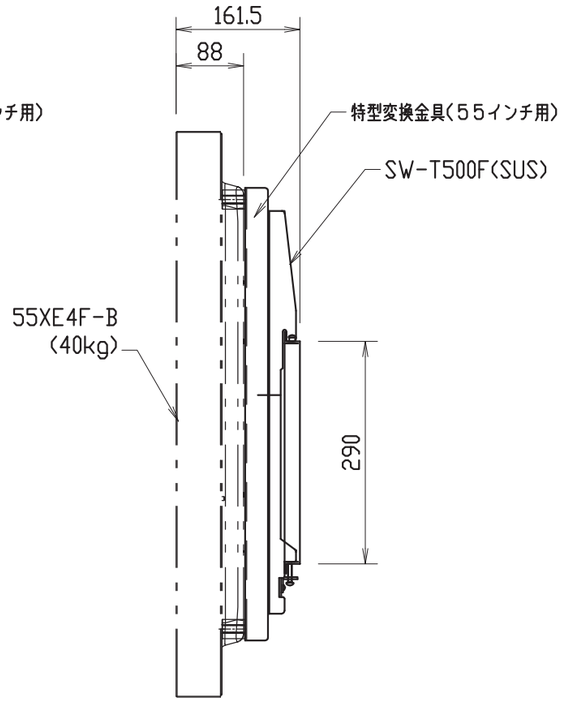

面取り部分を除く長さの許容差
粗級は板金加工
中級は一般の長さ寸法に適用

普通寸法許容差　溶接構造物		基準寸法の区分	許容差(mm	
寸法の区分	許容差(mm)		粗級	中級
120以下	±1.5	6以下	±0.3	±0.1
120を超え315以下	±2.0	6を超え30以下	±0.5	±0.2
315を超え1000以下	±3.0	30を超え120以下	±0.8	±0.3
1000を超え2000以下	±5.0	120を超え400以下	±1.2	±0.5
		400を超え1000以下	±2.0	±0.8
		1000を超え2000以下	±3.0	±1.2

品番	数量	部品名	表面処理	材料・材質	寸法・他	重量g

尺度	1/8	(A3)	投影法
製図	19.09.03	安達	

FORVICE
日本フォームサービス株式会社

全ユーザー対象

LGF-SW-T500F-55SUS
55XE4F-B　横設置

外観寸法

— — 20190808-05

設計	製図	検図	承認

御承認図

(注) 添付表記以外の工事材料に関わる部材については施工会社様手配

単位(mm)　第三角法　JIS-A3