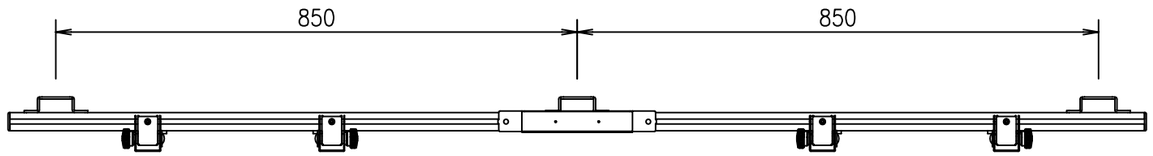

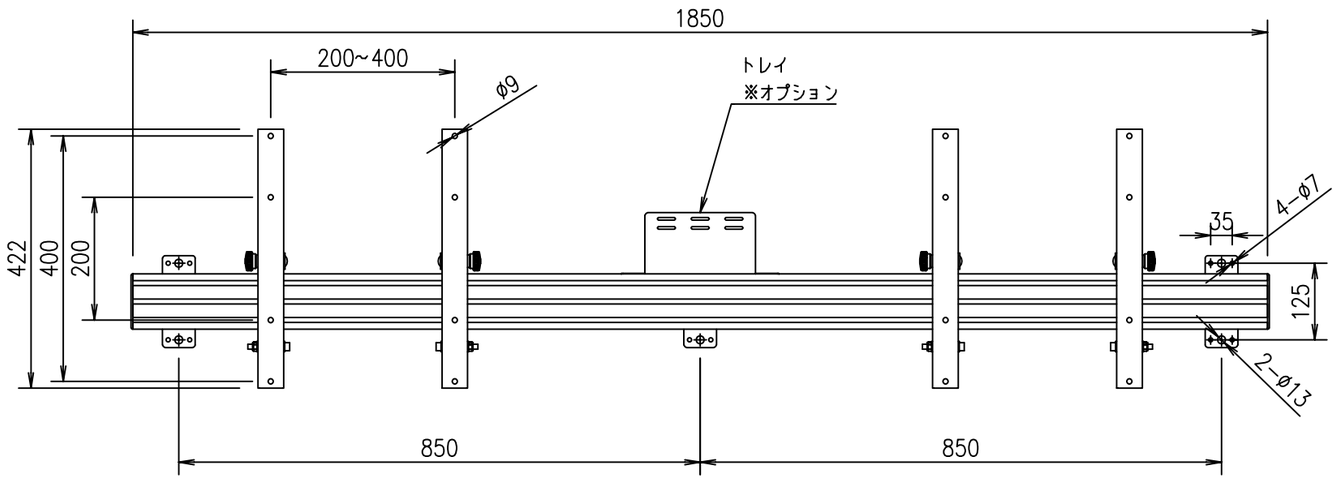

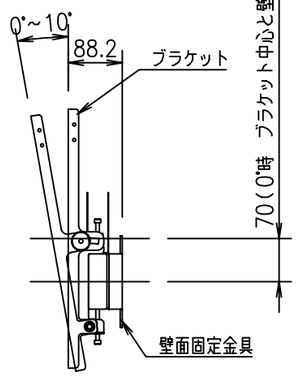

尺度	1／10	(A3)	投影法	多連壁掛金具
製図	. .			FFP-WM2-185
FORVICE 日本フォームサービス株式会社				— —

単位(mm)　第三角法　JIS-A3