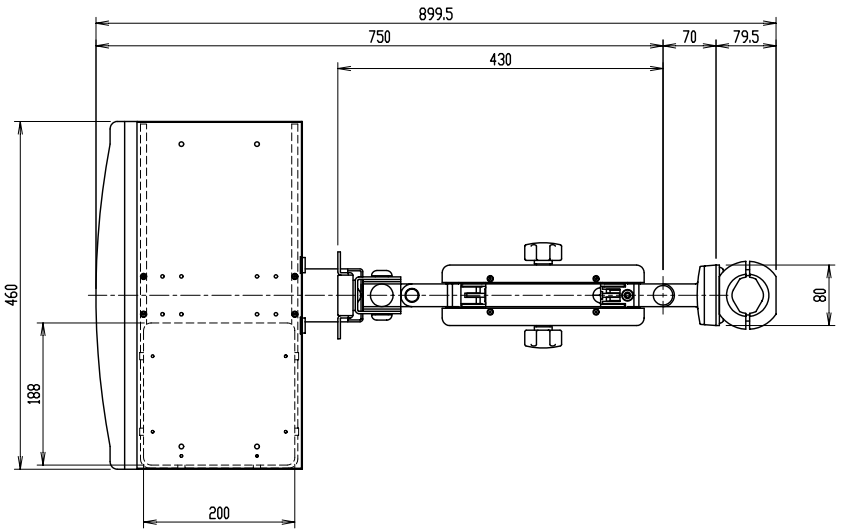

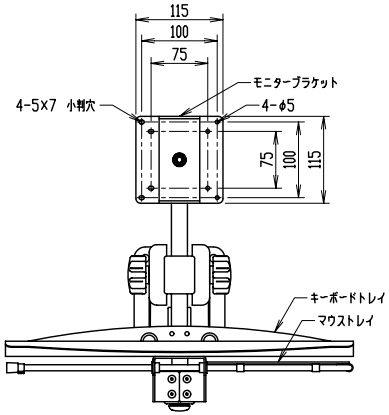

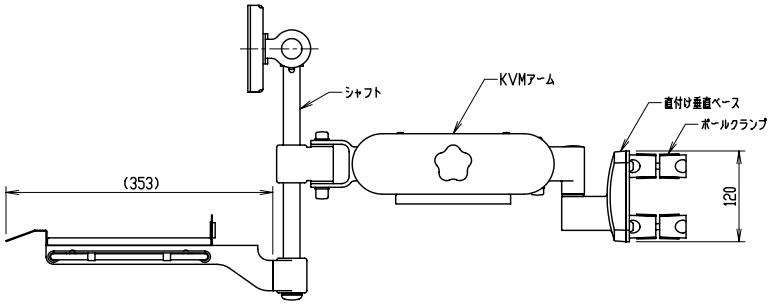

FORVICE
日本フォームサービス株式会社

KVMアーム+直付け垂直ベース+ポールクランプ

FFP-SL02-BWPC-2