FORVICE 日本フォームサービス株式会社

機器トレイ　DS-21R　取扱説明書

お買い上げいただき、まことにありがとうございます。

B20241106-2

■ご使用の前にこの取扱説明書をよくお読みください。　■特に「安全上のご注意」は必ずお読みください。
■お読みになった後は、いつでも取り出せる場所に大切に保管してください。

寸法図

DS-21R

【塗　装】：トレイ本体 …ブラック
【材　質】：スチール
【質　量】：約1.0kg
【耐荷重】：1kg

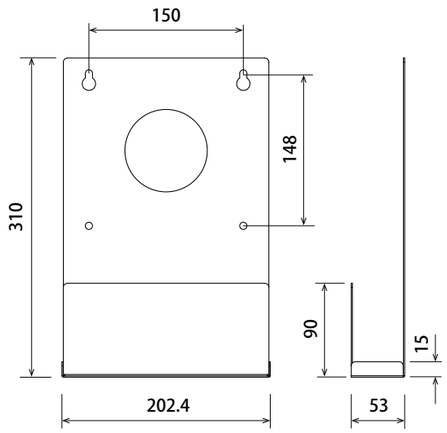

※収納部有効内寸
W200×D50 mm

完成図

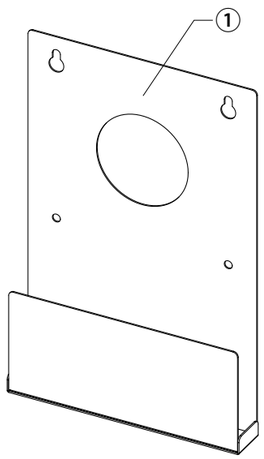

【本体部品】

名称	数量
① トレイ本体	1

【付属部品】

名称	数量	
組立ネジ	4	

1　ディスプレイスタンドなどのブラケット受けにトレイ本体の取付

使用工具

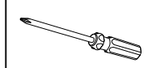

プラスドライバー

1. ブラケット受けの背面上部に組立ネジ2本を半分ほど締め込みます。
2. 取り付けた2箇所のネジにトレイ本体のだるま穴を引っ掛けます。
3. ブラケット受けの背面下部とトレイ本体を組立ネジで取り付け、あわせて上部2箇所のネジもしっかりと締め込みます。

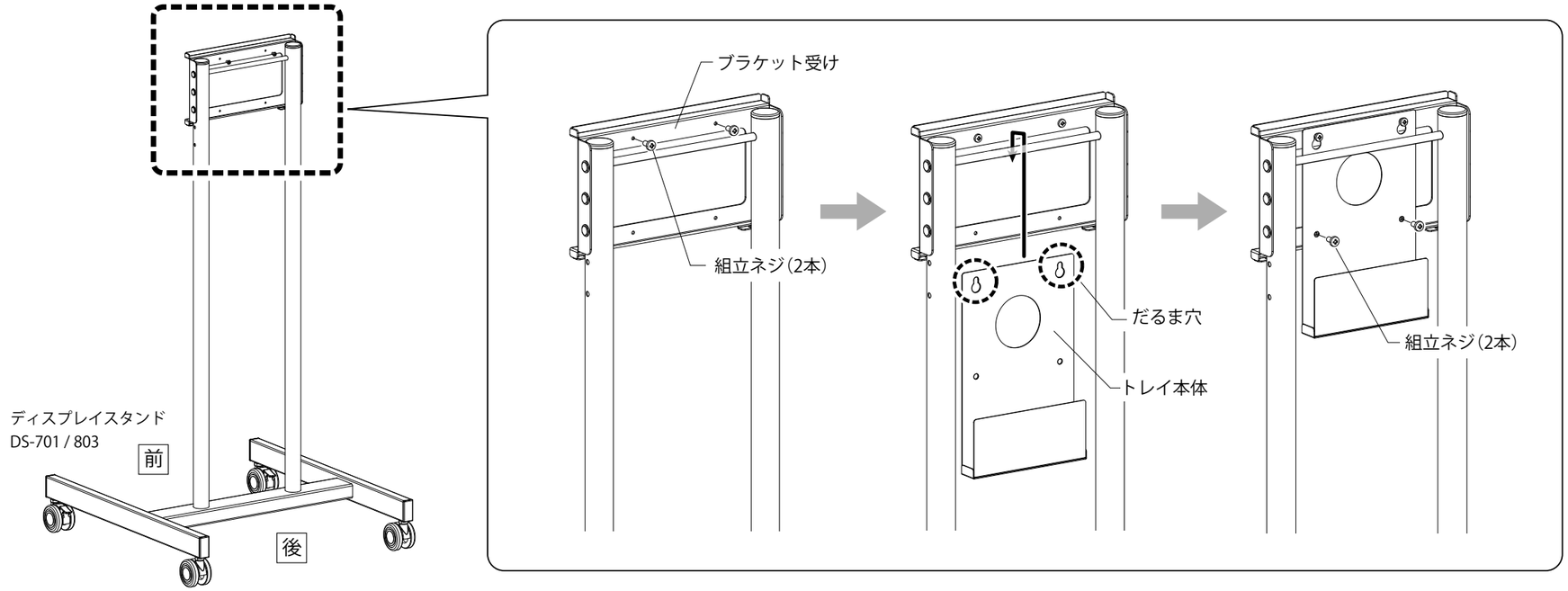

ネジは確実に締め付けてください。機器や金具の落下などによる破損やけがの原因となります。

2　小型機器の設置

機器を設置する際、ディスプレイスタンドなどの移動時に落下しないよう、市販のマジックバンドなどでしっかりと固定してください。

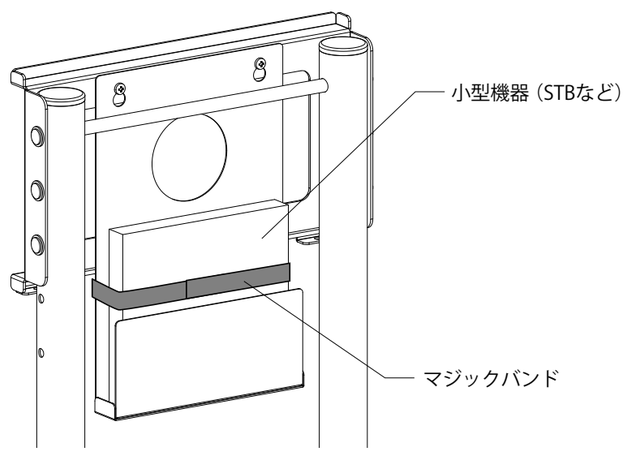

マジックバンドはしっかりと固定してください。機器の落下などにより破損の原因となります。

安全上のご注意

必ずお守りください

お使いになる人や他の人への危害、物的損害を未然に防止するため、必ずお守りいただきたいことを、次の表示で区分しています。

⚠警告	この表示の欄は「死亡または重症を負うことが想定される危害の程度」です。
⚠注意	この表示の欄は「傷害を負うことが想定されるか、または物的損害の発生が想定される危害・損害の程度」です。

お守りいただきたい内容の種類を、次の絵表示で区分し、説明しています。

この絵表示は、絶対にしてはいけない「禁止」内容です。	この絵表示は、してはいけない「禁止」内容です。
この絵表示は、必ず実行していただきたい「指示」内容です。	この絵表示は、気をつけていただきたい「注意」内容です。
この絵表示は、指に気をつけていただきたい「注意」内容です。	

⚠警告

- 記載している耐荷重以上の機器は設置しないでください。耐荷重を超えた質量の機器を設置すると、本製品や機器の落下などによる破損やけがなどの原因となります。
- 機器の設置後は、メンテナンス時以外にネジをゆるめたり、はずしたりしないでください。機器の落下など事故の原因となります。
- 壊れた部品を使用しないでください。落下によるけがの原因となります。万一、部品が壊れた場合には販売店にご相談ください。
- 本製品の改造・変更は行わないでください。機器の落下や破損など事故の原因となります。
- 使用中にジョイント部やネジのゆるみ、がたつきが生じた場合は必ず締め直し、直らない場合は使用を中止してください。ゆるみやがたつきがあるまま使用すると本製品やディスプレイの落下などによる破損やけがの原因となります。

⚠注意

- 機器を設置してスタンドなどを移動させる際は、床面の段差や傾斜に注意しながら、ゆっくりと移動してください。機器の落下などにより破損やけがの原因となります。
- 本製品を取り付ける際は、キャスターのロックをするなど安定した状態で作業を行ってください。
- 安全確保のため、ボルトやネジ類は所定の場所に確実に締め付けてください。

本製品は生産より出荷に至るまで厳重に検査しておりますが、万一製品に破損またはご使用に支障をきたす場合は、まことに恐れ入りますが購入先または下記宛先までお問合せください。

日本フォームサービス株式会社

電話：03-3636-0011(代表)　ホームページ：https://www.forvice.co.jp　メール：info@forvice.co.jp

保証書欄