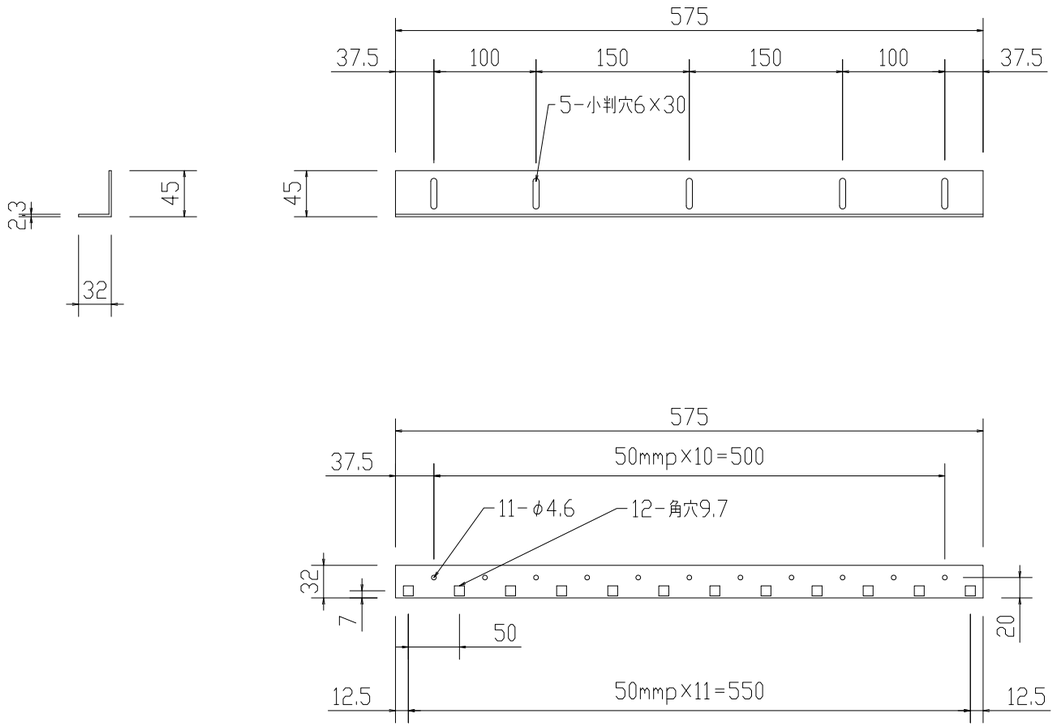

1組2本
※U表示シール付

尺度	1/6 (A3)	投影法	(SHSI)マウントアングル(JIS)
製図			H700用 FRR-MA07J
FORVICE 日本フォームサービス株式会社			外観図
			— —

Drawing Sheet A3(297mm×420mm)