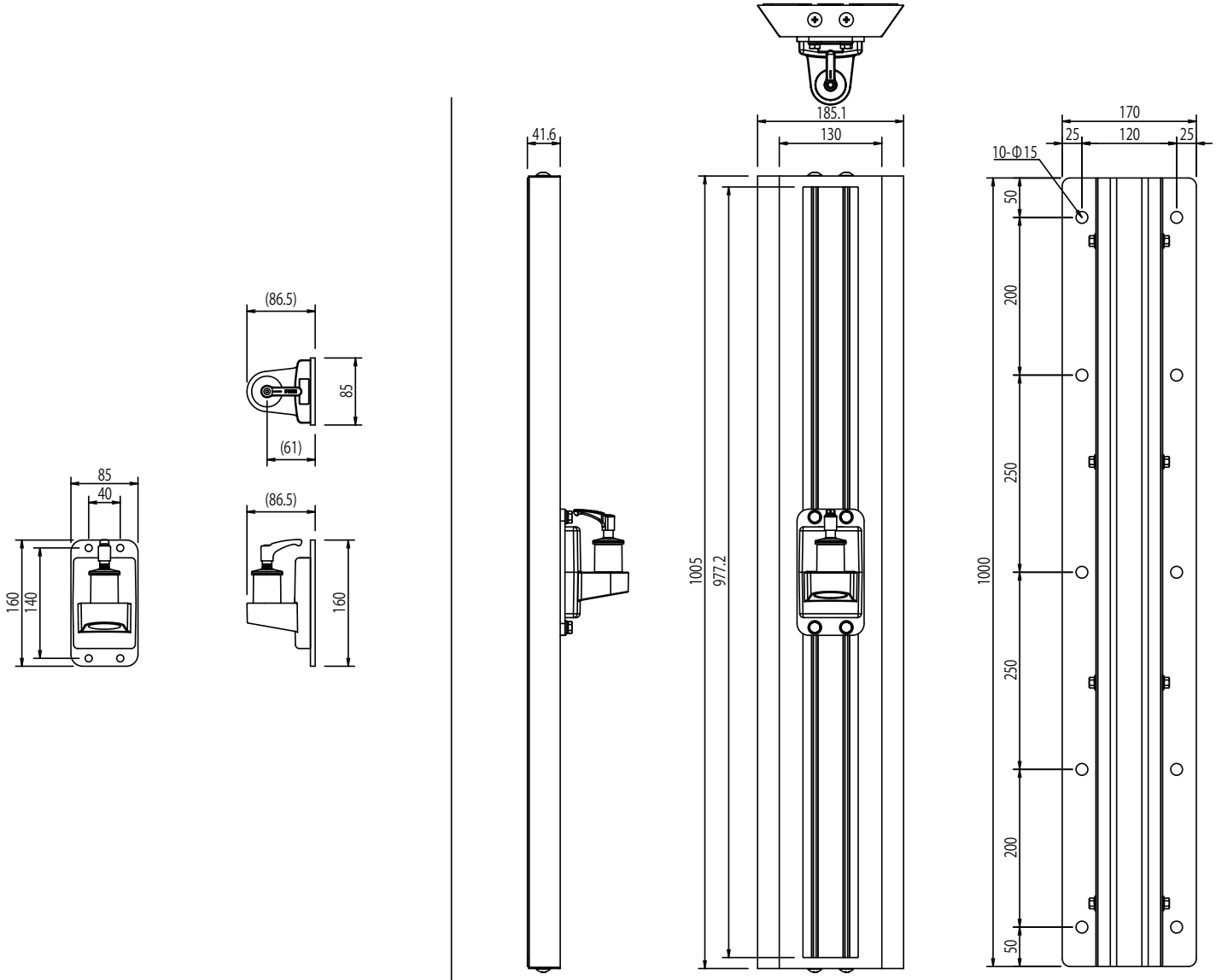

クレーンアーム縦型壁面用アルミレールレバー有り（型番：FFP-AHL1000）

フォービステクノ株式会社