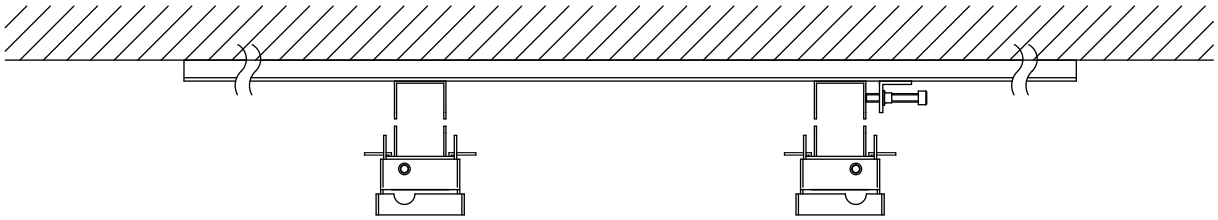

FFP−PM400R ＋
添付:スペーサーセット　型番:SP−339

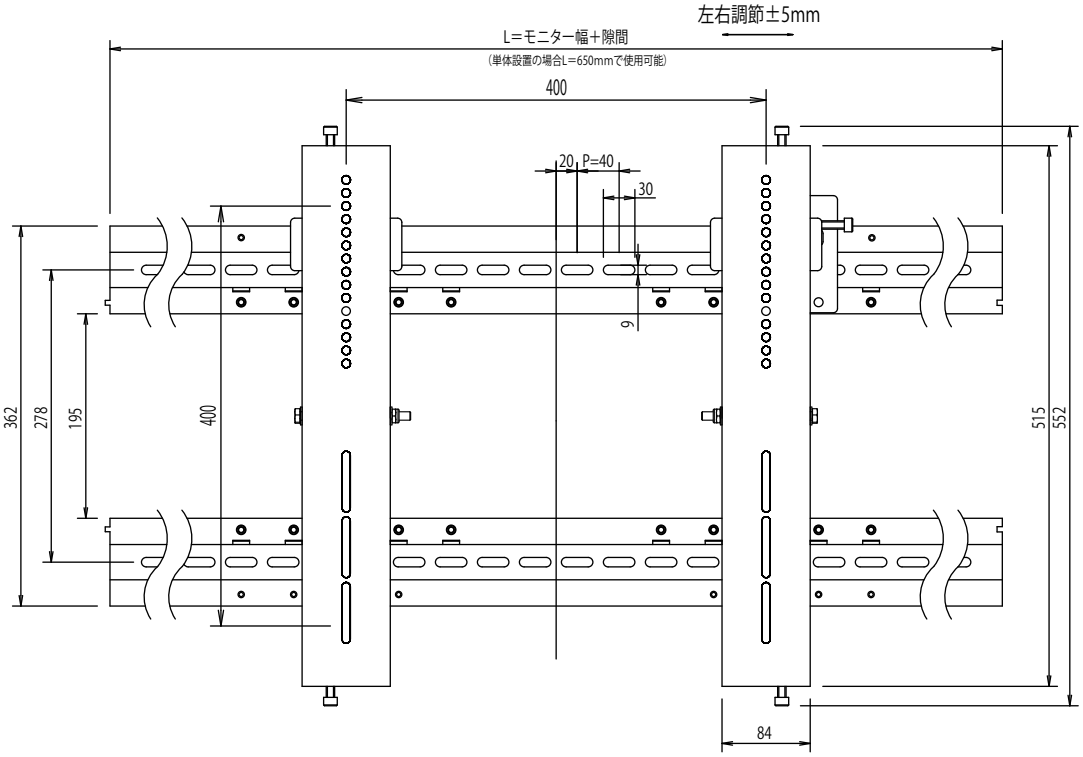

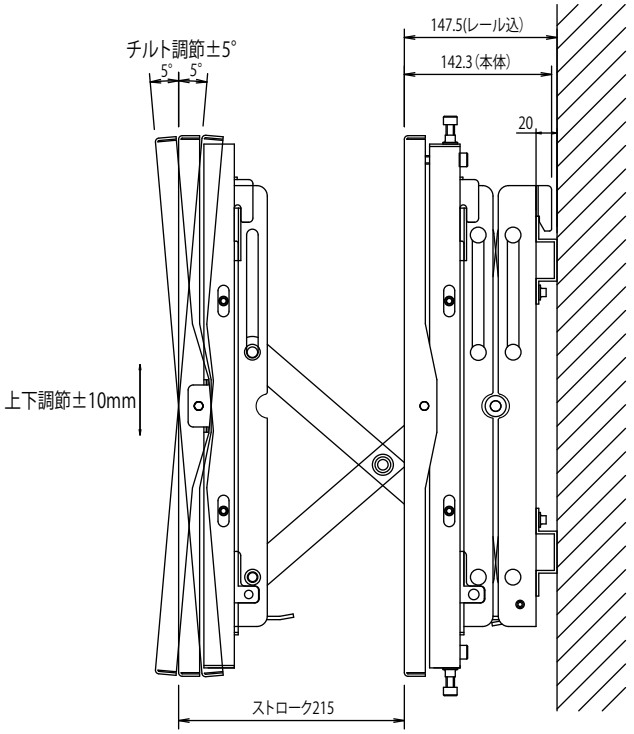

FFP-PM400R-S

FORVICE
日本フォームサービス株式会社