取扱説明書

液晶ディスプレイ用アーム
ダブルスタンド

FFP-2AY-800
FFP-2AY-800-QR

⚠ 安全上の注意

●本アームは重量 9kg以下の液晶ディスプレイを対象とした製品です。それ以外の液晶ディスプレイは取り付けないでください。落下、けが、破損などの原因となります。

●アームの関節部分のトルク設定は 15インチクラスを基準にに設定しております。 18/19インチクラスのディスプレイを取付ける際は、取扱説明書の手順にしたがって締め付け調整を行ってください。

●ディスプレイをアームに取り付ける際にお二人での作業を行ってください。一人での作業はディスプレイの落下、けが、破損などの原因となります。

●アーム本体の各関節の調整ボルトは外さない様にしてください。外しますと落下、けが、破損などの原因となります。

●本文中の注意事項は必ずお読みください。

FORVICE 日本フォームサービス株式会社
日本フォームサービス株式会社
〒 136-0071
東京都江東区亀戸 4-36-14
TEL03-3636-0011　FAX03-3636-0088
http://www.forvice.co.jp/

ダブルスタンド～Double Stand～

機種型番　■ FFP-2AY-800　■ FFP-2AY-800-QR

取扱説明書

この度は、当社製品をお買い上げ頂き、誠にありがとうございました。
本製品を正しく安全にご使用頂くために、必ずはじめにこの「取扱説明書」をよくお読みください。お読みになりました後も、「取扱説明書」は大切に保管してください。

警告表示について

⚠注意　この表示は「傷害を負うことが想定されるか、または物的損害の発生が想定される危害・損害の程度」を表しています。
記載されている注意事項を守らないと、製品の破損によるけがや周辺機器への損害を与える原因となります。

この表示は分解禁止を表しています。

また、本製品は生産より出荷に至るまで厳重に検査をしておりますが、万一、製品に破損またはご使用に支障をきたす場合は、誠に恐れ入りますが購入先または下記宛先までお問い合わせください。

日本フォームサービス株式会社　電話 03-3636-0011
http://www.forvice.co.jp

■製品紹介

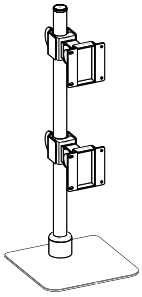

FFP-2AY-800

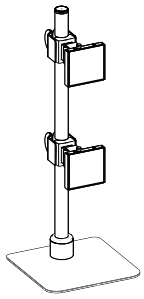

FFP-2AY-800-QR

＜製品一覧＞

型番	重量	耐荷重（アーム 1本当り）
FFP-2AXY-800	8.5kg	9.0kg
FFP-2AXY-800-QR	9.5kg	9.0kg

⚠注意
衝撃・振動を受ける場所等への設置時など転倒防止が必要な場合には、別売のスタンド用クランプを使用して確実に固定してください。

＜別売りオプション＞

●スタンド用クランプ

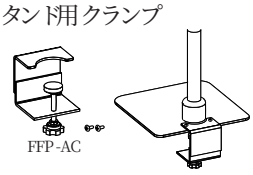

スタンドのベースに取り付けて、ダブルスタンドを机に固定します。（ネジ M6×12 2本付き）
※使用可能デスクの厚み　15～65㎜

■付属品

●六角レンチ
・対辺 5㎜

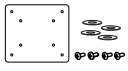

●VESA100㎜
変換プレート　2式
※1式当り　ネジ M4×6　4本
平ワッシャーM4　4枚

●ディスプレイ固定ネジ
（M4×12　8本）

＜付属部品一覧＞

品名	数量
六角レンチ　対辺 5㎜	1本
VESA100㎜変換プレート	2枚
ネジ　M4×6	8本
平ワッシャー　M4	8枚
ディスプレイ固定ネジ　M4×12	8本

■ディスプレイの取り付け方法

＜標準タイプの場合＞

●ディスプレイ付属のネジ、もしくは添付されているディスプレイ固定ネジを使用して取り付けます。

⚠注意　ディスプレイの電源スイッチ位置に容易にアクセスできる事を確認の上、取り付けを行ってください。

⚠注意　ディスプレイをアームに取り付ける際は、2人での作業を行ってください。
1人での作業はディスプレイの落下、破損、怪我のなどの原因となります。

⚠注意　確実にネジを締め付けてください。
ディスプレイの落下による破損、怪我の危険性があります。

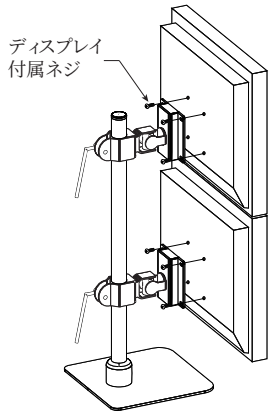

＜QRタイプの場合＞

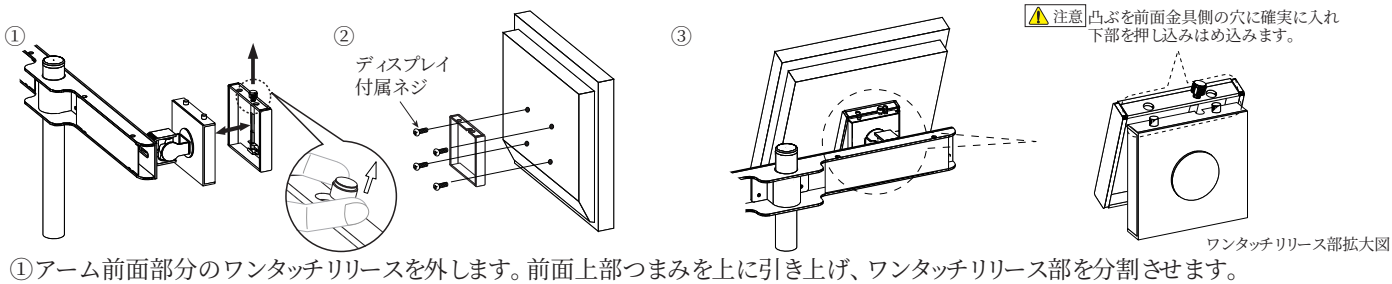

①アーム前面部分のワンタッチリリースを外します。前面上部つまみを上に引き上げ、ワンタッチリリース部を分割させます。
②外した金具をディスプレイの付属ネジを使用してディスプレイに固定します。
③ワンタッチリリース分割部をジョイントアーム側のワンタッチリリースに上からはめ、押し込みます。

⚠注意　ディスプレイの電源スイッチ位置に容易にアクセスできる事を確認の上、取り付けを行ってください。

⚠注意　確実にネジを締め付けてください。ディスプレイの落下による破損、怪我の危険性があります。

アーム部分のネジは外さないでください。分解は絶対に行わないでください。

■ 100㎜変換プレートの取り付け方法

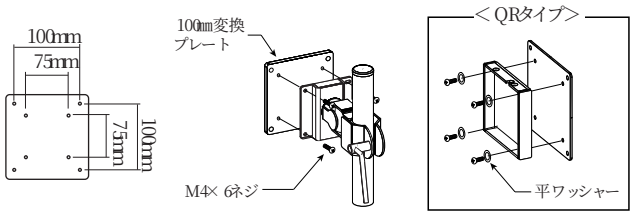

●ご使用のディスプレイのアーム取り付け穴ピッチが 100㎜の場合にこのプレートを使用します。
変換プレートをアームのディスプレイ取り付け部に図の様にM4× 6ネジで固定します。

●QRタイプのみ平ワッシャーを挟んでください。

■アーム部の取り付け位置の調節方法

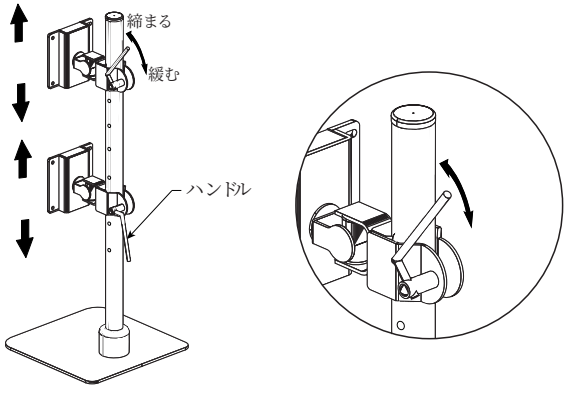

●アーム部の背面側のハンドルを回し、アームの取り付け位置の調節を行います。ご使用のモニターの高さに合わせて、調節してください。

⚠注意 ディスプレイの電源スイッチ位置に容易にアクセスできる事を確認の上、取り付け位置の調節を行ってください。

⚠注意 高さ調節をする際は、つまみの緩めすぎに注意してください。
アームの落下による破損、怪我の危険性があります。

⚠注意 高さ調節後は、確実にハンドルを締め付けてください。
アームの落下による破損、怪我の危険性があります。

■落下防止金具の取り付け方法

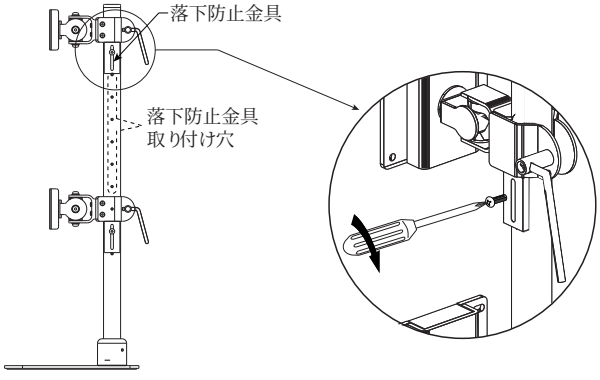

●アーム部の取り付け位置が決まりましたら、落下防止金具をアーム部の下に取り付けます。

⚠注意 落下防止金具は忘れずに取りつけてください。
アーム部の落下による破損、怪我の危険性があります。

※落下防止金具は、アーム部の下側に当たるように取り付けてください。

■各関節の調節方法

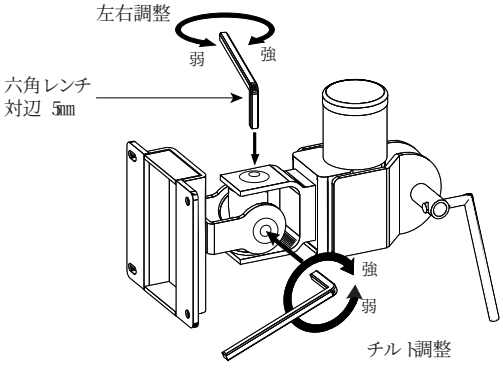

●六角レンチを使用して関節部の調節を行います。関節の動きがかたい場合は、レンチを左に、ゆるい場合は右に回します。

⚠注意 ディスプレイの取付後に調節してください。

FORVICE
日本フォームサービス株式会社
M 2010.06.14第 8版

保証書

●お客様の正常なご使用状態のもとで万一故障した場合、本保証書を添えて、お買い上げの販売店へ修理のご依頼をしてください。
●この保証書は再発行致しませんので、大切に保管してください。

日本フォームサービス株式会社

保証規定

○保証期間内は、お買い上げ日より 1年間と致します。
○保証期間内に、正常な使用状態において、万一故障した場合には無償で修理を行います。

以下の場合は有償修理となります。

○本保証書をご提示されないとき。
○本保証書の所定事項の未記入、字句を書き換えられたもの、および販売店名の表示がないとき。
○火災、地震、水害、落雷、その他の天災、公害や異常電圧による故障および損傷。
○お買い上げ後の輸送、移動時の落下等お取り扱いが不適当な為生じた故障および損傷。
○取り外し可能な部品に他の部品を挿入または指定以外の部品を使用、分解などにより生じた故障および損傷。
○お客様の修理、改造、により発生した故障または損傷。
○故障の原因が本製品以外の機器によることが判明された場合。

その他

○本保証書は日本国内においてのみ有効です。

製品名	液晶ディスプレイ用アーム　ダブルスタンド
保証期間	ご購入日より 1年間
御住所	〒　　都道府県　　市区郡 TEL(　　)　　-
お客様	様

販売店名	お買い上げ年月日　　年　　月　　日 住所、店名、電話 ㊞