対応ディスプレイ： PDP-P50XP10／ PDP-P60XP10

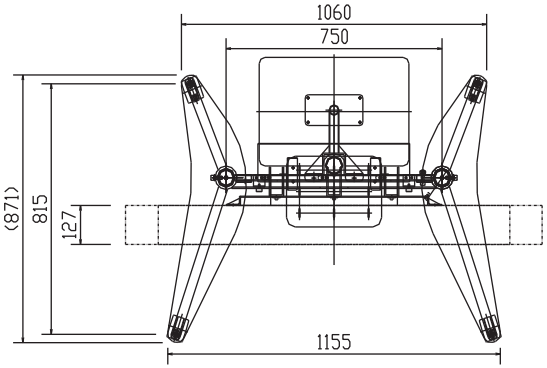

上面図

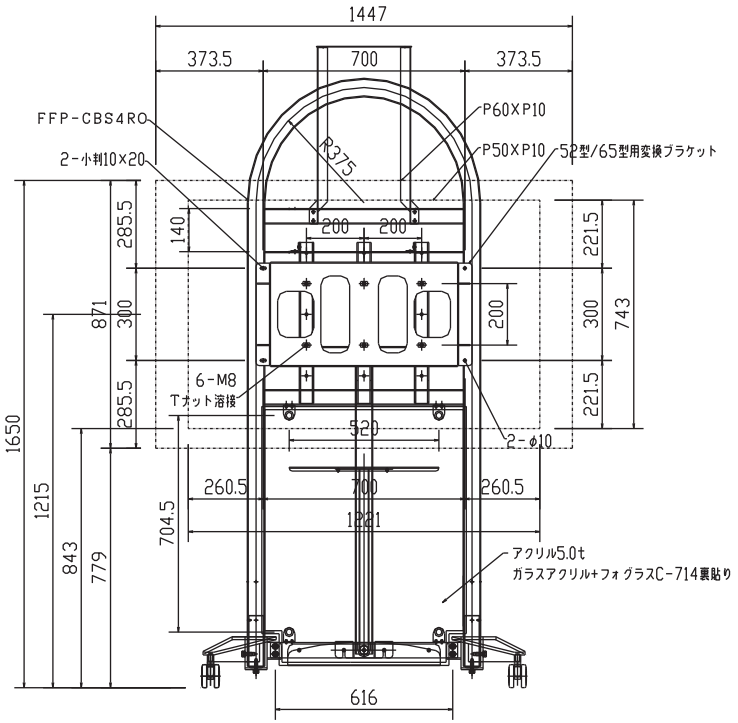

正面図

ディスプレイ位置（横）

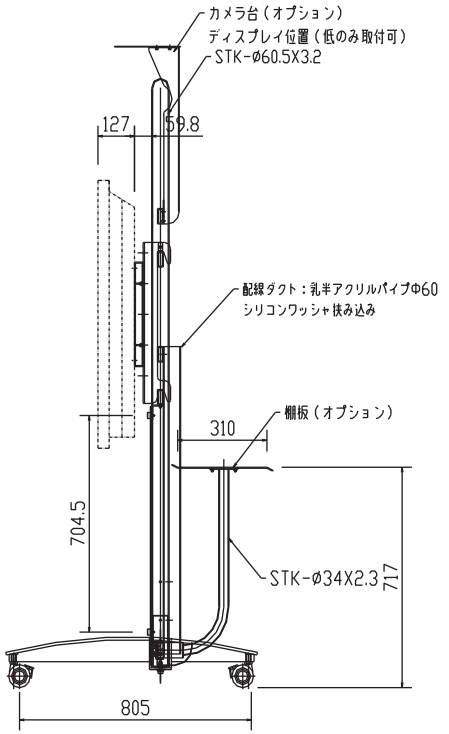

※　このモニターの形状はイメージです。

側面図

※棚板・カメラ台はオプションとなります。

フロアスタンド 縦横兼用型（50/60型用）

FFP-PX-LCBS（モニター横）

外観図

FORVICE
日本フォームサービス株式会社