対応ディスプレイ： PDP-P50XP10／ PDP-P60XP10

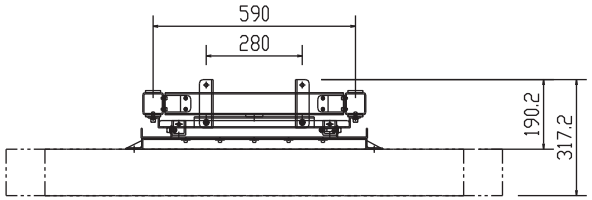

上面図

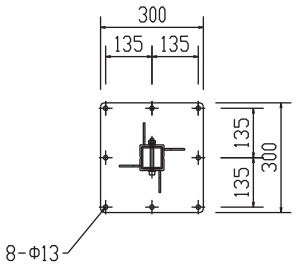

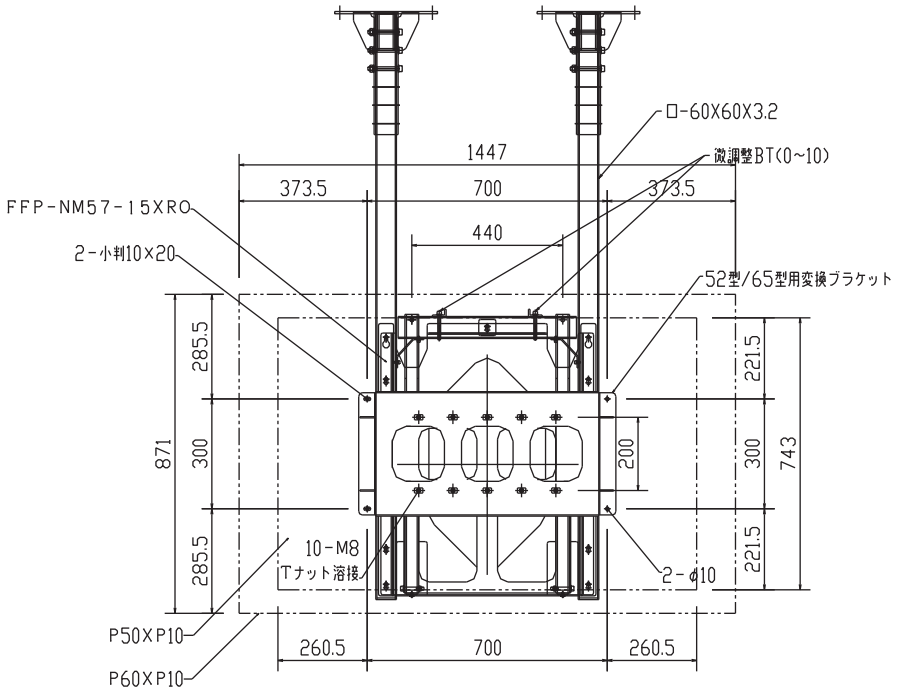

正面図

ディスプレイ位置（横）

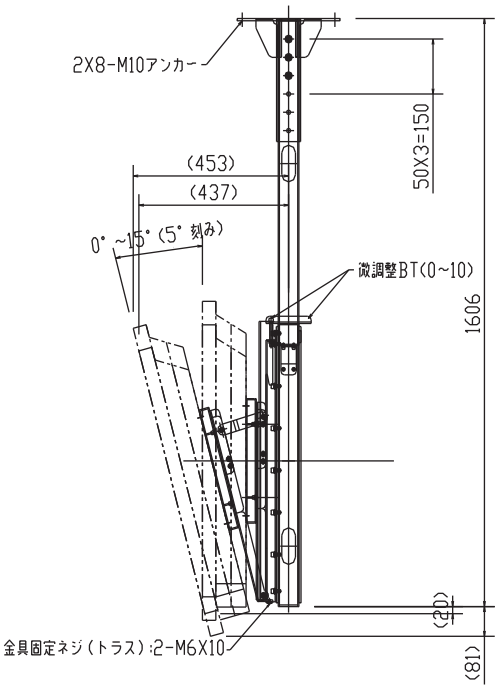

側面図

PDP用天吊金具 縦横兼用型（50/60型用）

FFP-PX15-LCA（モニター横）

外観図

FORVICE
日本フォームサービス株式会社