対応ディスプレイ： PDP-P42XP10

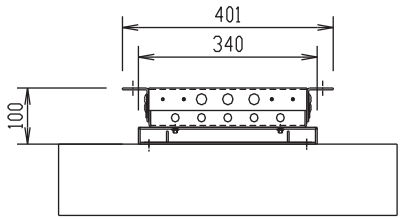

上面図

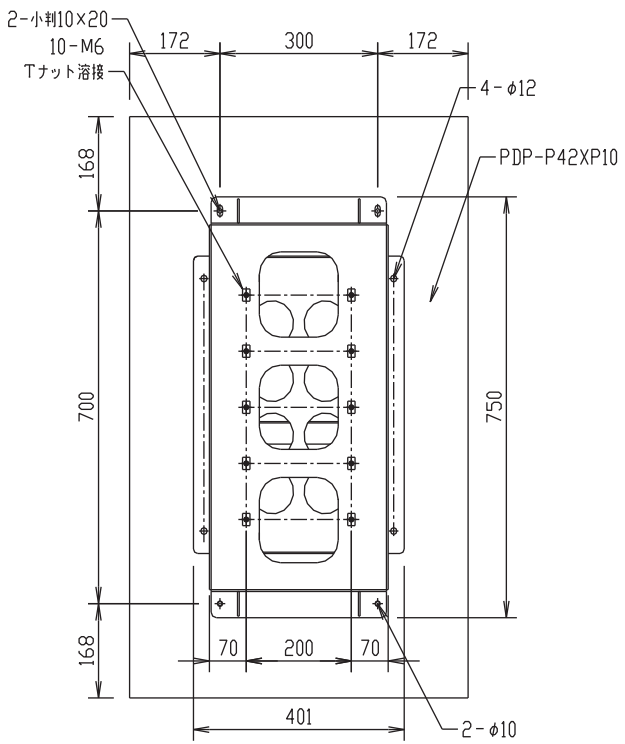

正面図
ディスプレイ位置（縦）

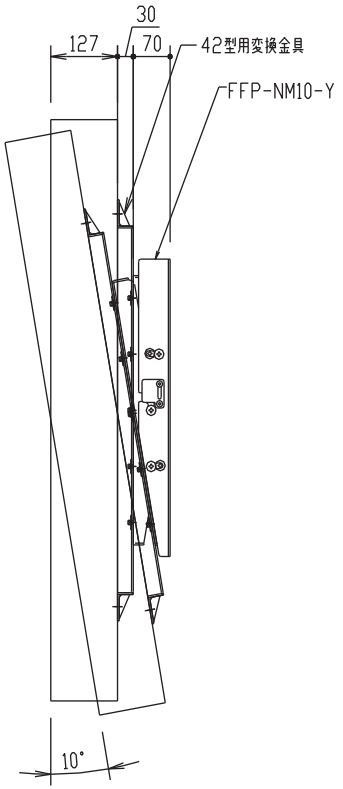

側面図

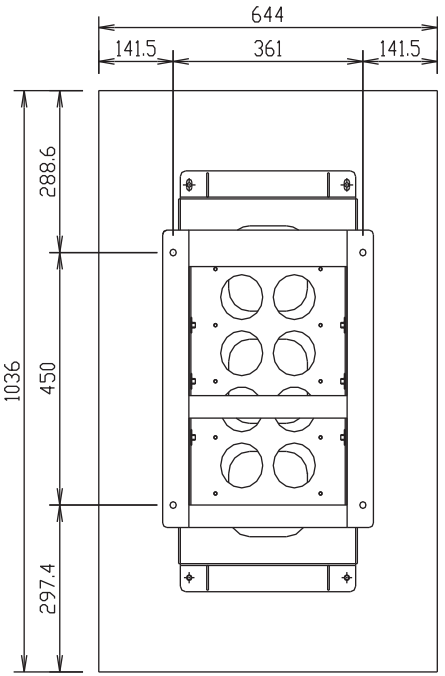

背面図

PDP用角度調整式壁掛け金具 縦型（42型用）

FFP-PX10-MY

外観図

FORVICE
日本フォームサービス株式会社