対応ディスプレイ： PDP-P42XP10

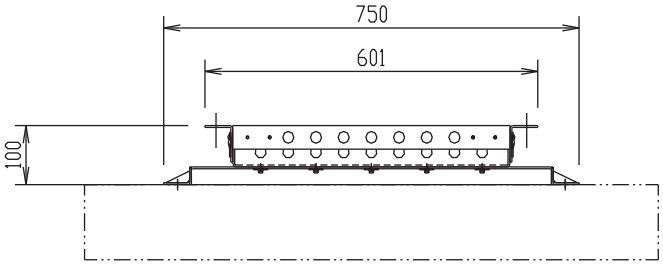

上面図

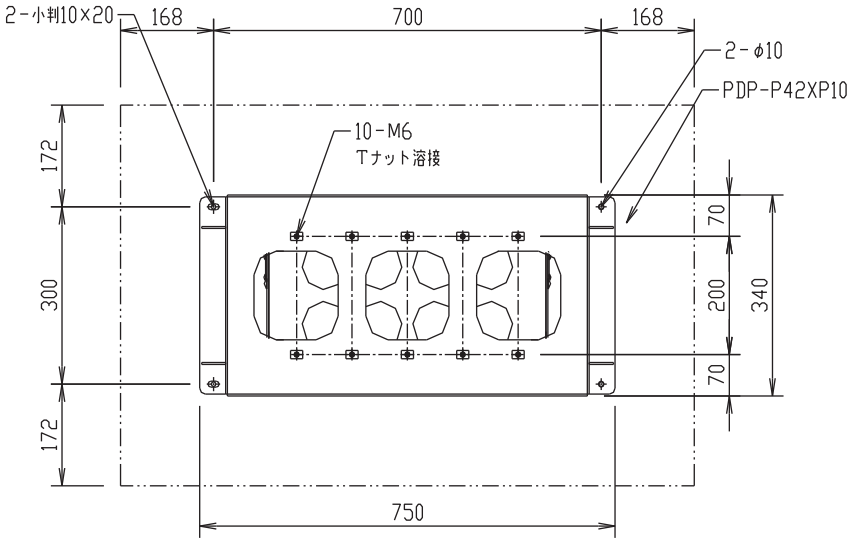

正面図

ディスプレイ位置（横）

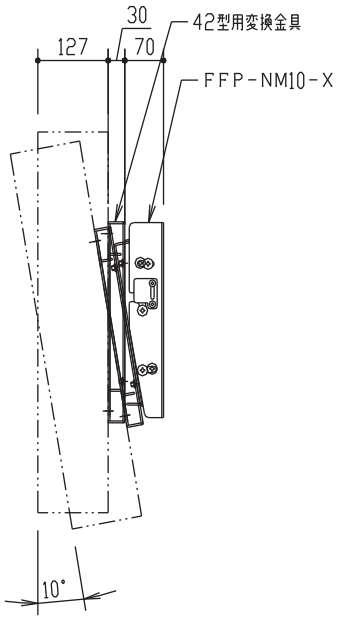

側面図

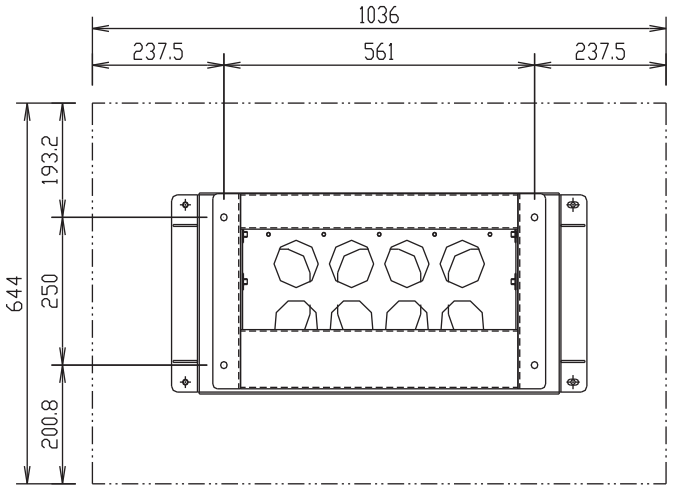

背面図

PDP用角度調整式壁掛け金具 横型（42型用）

FFP-PX10-MX

外観図

FORVICE
日本フォームサービス株式会社