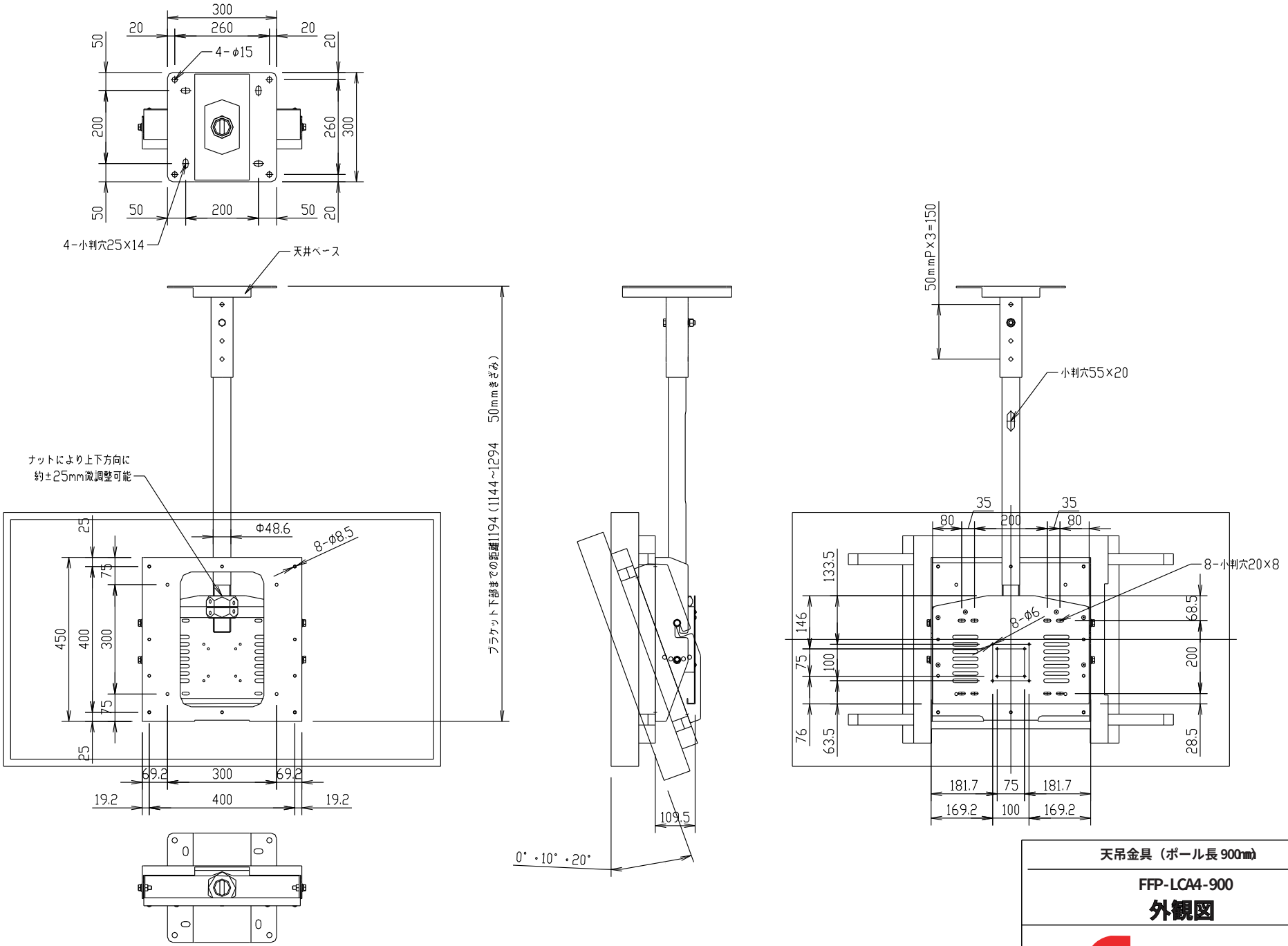

天吊金具（ポール長 900mm）

FFP-LCA4-900

外観図

FORVICE
日本フォームサービス株式会社